平成23年度　岐阜県中学校総合体育大会　バスケットボールの部

女子

平成23年　8月1日(月)・8月2日(火)
飛騨高山ビッグアリーナ・中山中体育館

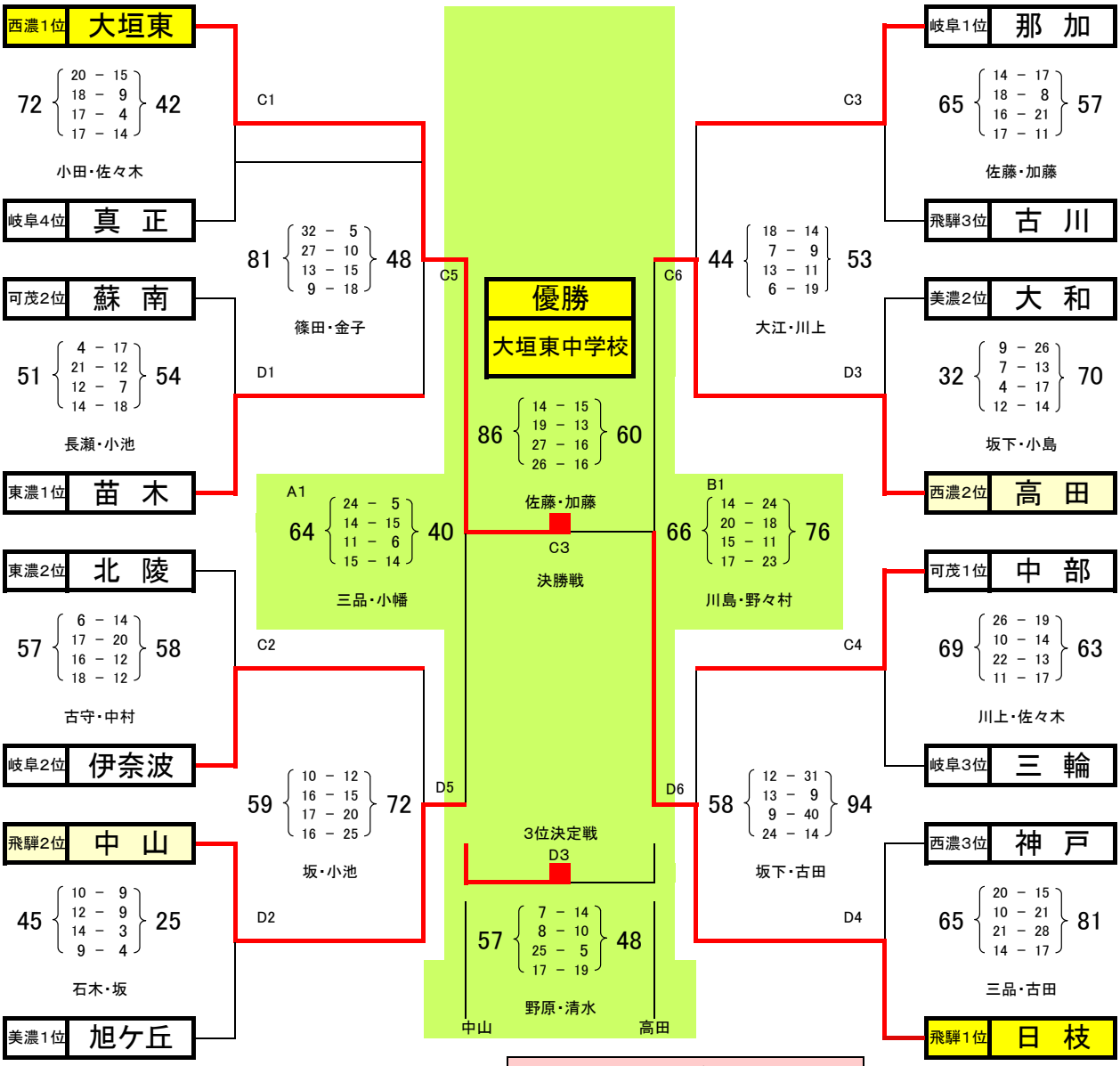

大会結果	
優　勝	大垣市立　東中学校
準優勝	高山市立　日枝中学校
３　位	高山市立　中山中学校
３　位	養老町立　高田中学校

大会優秀選手		
1	大橋　恵実	大垣東中
2	林　マリア	大垣東中
3	田下　礼華	日枝中
4	水上　はるな	中山中
5	中村　美代子	高田中